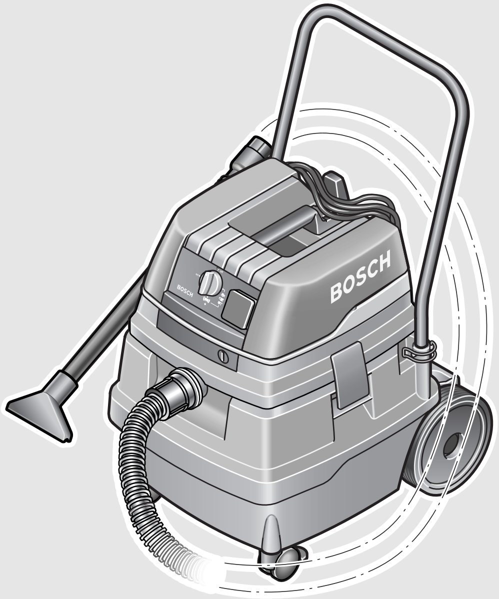

GAS 50 Professional

BOSCH

en Original instructions
cn 正本使用说明书
tw 正本使用說明書
ko 사용 설명서 원본

Robert Bosch GmbH
Power Tools Division
70745 Leinfelden-Echterdingen
Germany

www.bosch-pt.com

1 609 929 L88 (2009.03) O / 29 **XXX**

English . . . . Page 6
中文. . . . . 页 12
中文. . . . . 頁 17
한국어. . . . . .면 22

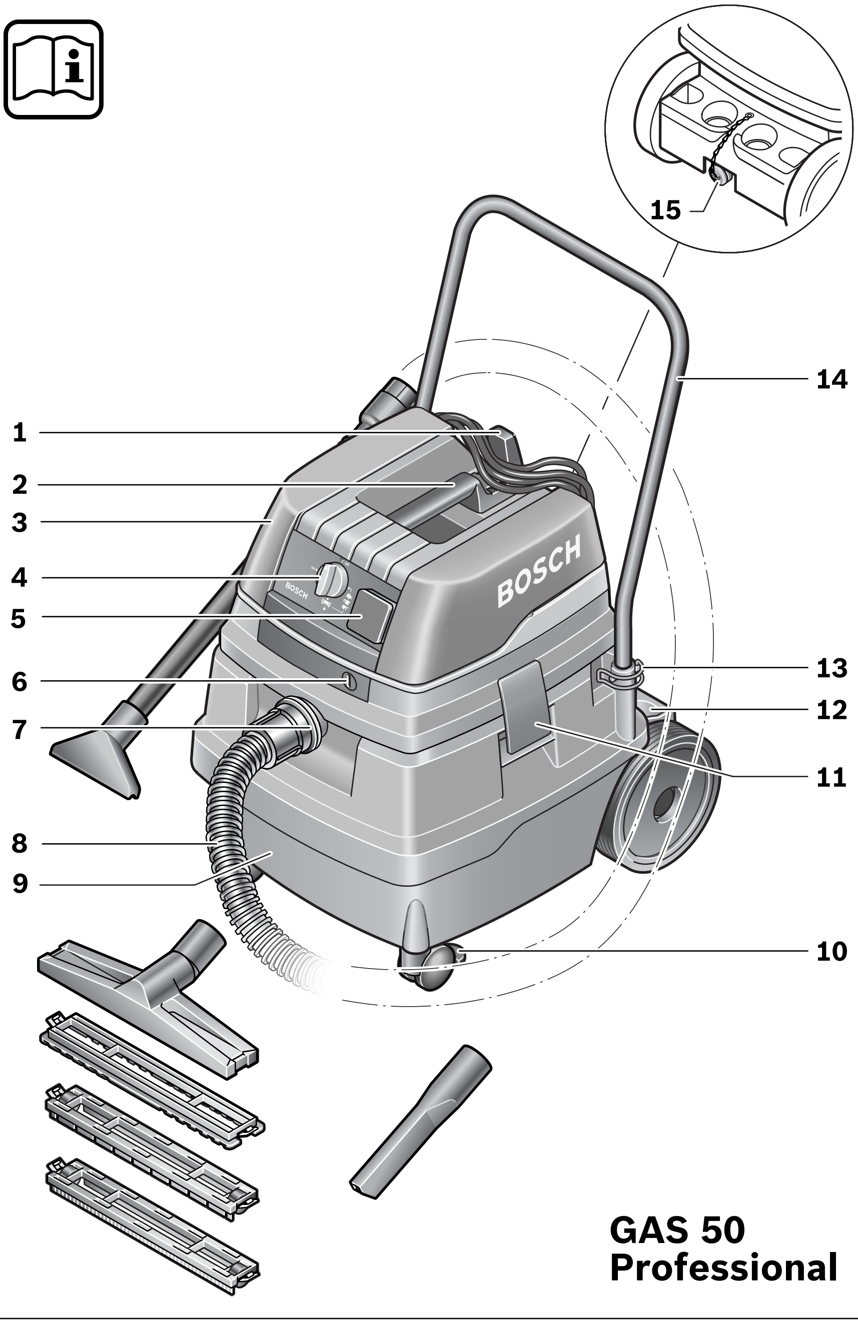

GAS 50
Professional

OBJ_BUCH-943-001.book Page 4 Wednesday, March 11, 2009 11:37 AM

A

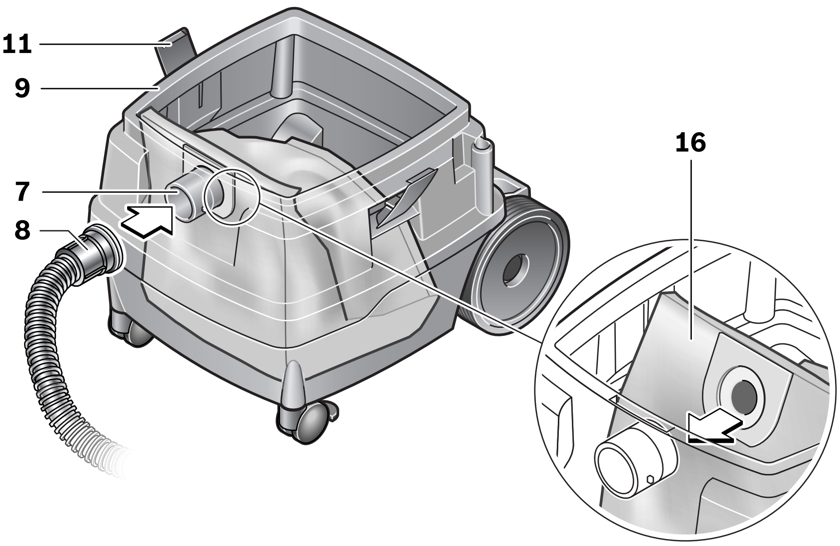

B

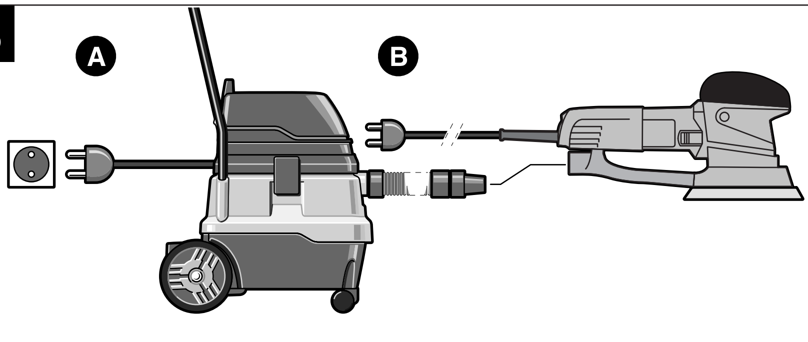

A [U]	B [P(max.)]
240 V	1 200 W
230 V	2 500 W
220 V	2 300 W

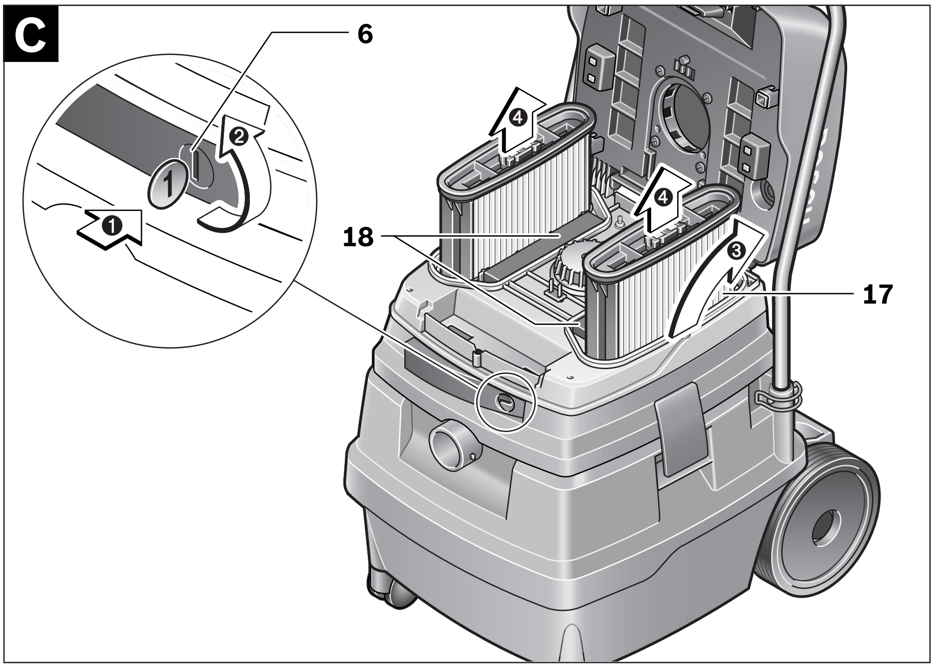
C
6
1
❷
❶
❹
❹
18
❸
17

OBJ_BUCH-943-001.book Page 6 Wednesday, March 11, 2009 11:37 AM

Safety Notes

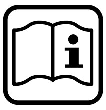

Read all safety warnings and all instructions. Failure to follow the warnings and instructions may result in electric shock, fire and/or serious injury.

Save these instructions.

- **Do not vacuum materials that are harmful to one's health, e. g. dust from beech or oak wood, masonry dust, asbestos.** These materials are considered carcinogenic.
- **Do not vacuum inflammable or explosive fluids; for example, benzene, oil, alcohol, solvents. Do not vacuum hot or burning dust. Do not operate the machine in rooms where the danger of an explosion exists.** The dusts, vapours or fluids can ignite or explode.
- **Keep the vacuum cleaner away from rain and moisture.** Water entering the vacuum cleaner increases the risk of an electric shock.
- **When operating the vacuum cleaner in damp environments, use a residual current device (RCD).** Using a residual current device (RCD) reduces the risk of an electric shock.
- **Connect the vacuum cleaner to a properly earthed mains supply.** The socket outlet and the extension cable must have an operative protective conductor.
- **Do not use the vacuum cleaner when the mains cable, plug or switch is damaged. Do not touch the damaged cable, plug or switch, and pull the mains plug when the cable is damaged while working.** Damaged cables, plugs or switches increase the risk of an electric shock.
- **Do not drive over, crush or stretch the cable. Do not pull the cable to unplug the plug from the socket outlet or to move the vacuum cleaner.** Damaged cablesincrease the risk of an electric shock.
- **During work breaks, when not in use or when working on the machine (e. g. changing tool inserts, repairs, cleaning, adjustments), pull the mains plug.** This safety measure prevents accidental starting of the vacuum cleaner.
- **Provide for good ventilation at the working place.**
- **Do not allow children to use the vacuum cleaner without supervision.** Children can injure themselves.
- **Have the vacuum cleaner repaired only through qualified specialists and only using original spare parts.** This ensures that the safety of your vacuum cleaner is maintained.

Symbols

The following symbols could have a meaning for the use of your vacuum cleaner. Please take note of the symbols and their meaning. The correct interpretation of the symbols will help you to use the vacuum cleaner in a better and safer manner.

Symbol	Meaning
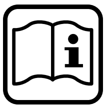	**CAUTION** **Read all safety warnings and all instructions.** Failure to follow the warnings and instructions may result in electric shock, fire and/or serious injury.

Functional Description

While reading the operating instructions, unfold the graphics page for the vacuum cleaner and leave it open.

Intended Use

The machine is intended for vacuuming and extraction of materials that are not hazardous to one's health and for non-flammable liquids. BIA dust category M.

Use the vacuum cleaner only when you fully understand and can perform all functions without limitation, or have received appropriate instructions.

Product Features

The numbering of the product features refers to the illustration of the vacuum cleaner on the graphics page.

1 Cable holder
2 Carrying handle
3 Vacuum lid
4 Mode selector switch
5 Socket for power tool
6 Lock
7 Hose connection piece
8 Vacuum hose
9 Container
10 Caster brake
11 Latch of the vacuum cover
12 Accessory storage
13 Clamp for push handle
14 Push handle
15 Emptying device
16 Dust bag
17 Folded filter
18 Motor protection filter
19 Level sensors

***Accessories shown or described are not part of the standard delivery scope of the product. A complete overview of accessories can be found in our accessories program.**

Technical Data

All-Purpose Vacuum Cleaner		GAS 50 Professional
Article number		0 601 989 1..
Rated power input	W	1200
Container volume (gross)	l	50
Net volume	l	43
Dust bag contents	l	21
Vacuum*	mbar	248
Airflow*	l/s	61
Suction capacity	W	316 (6 mbar)
Surface of folded filter	cm^2	8600
Dust category (BIA)		M
Weight according to EPTA-Procedure 01/2003	kg	17.1
Protection class		⏚ /I

* measured at the blower

The values given are valid for nominal voltages [U] of 230/240 V. For lower voltage and models for specific countries, these values can vary.

Please observe the article number on the type plate of your vacuum cleaner. The trade names of the individual vacuum cleaners may vary.

Assembly

- **Before any work on the vacuum cleaner itself, pull the mains plug.**

Mounting the Handle

The vacuum cleaner cart is designed in such a manner, that the vacuum cleaner can be pushed easier with the push handle **14**. Always grasp the push handle **14** with both hands when pushing the vac.

Insert the push handle **14** into the 2 openings of the container **9**. Push the clamps **13** through the corresponding holes of the push handle **14** and then lock the clamps **13**.

OBJ_BUCH-943-001.book Page 8 Wednesday, March 11, 2009 11:37 AM

The casters are equipped with brakes **10**. To actuate the castor brake **10** press the lever downwards.

Replacing/Inserting the Dust Bag (see figure A)

– Unlock the latches **11** and remove the vacuum lid **3**.
– Pull off the full dust bag **16** from the connection flange toward the rear. Close the opening of the dust bag by folding down the lid. Remove the closed dust bag from the vacuum cleaner.
– Slide the new dust bag **16** over the connection flange of the vacuum cleaner. Make sure that the full length of the dust bag **16** faces against the inner wall of the container **9**. Reattach the vacuum lid **3**.
– Lock the latches **11**.

For dry vacuuming operation, a dust bag **16** should be inserted. When operating with a dust bag **16**, the folded filter **17** clogs slower, the vacuuming performance is kept up longer and the disposal of dust becomes easier.

Mounting the Vacuum Hose (see figure A)

Mount the vacuum hose **8** onto the hose connection piece **7** and turn it in clockwise direction to the stop.

Insert the extension tubes firmly into each other.

Note: Bosch recommends using static-discharging hoses with a hose Ø of 19 or 35 mm.

Operation

Starting Operation

- **Observe correct mains voltage! The voltage of the power source must agree with the voltage specified on the nameplate of the vacuum cleaner.**
- **Switch the vacuum cleaner off immediately as soon as foam or water comes out, and empty the container.** Otherwise, the vacuum cleaner can become damaged.

Symbols on the Mode Selector Switch

on	Switching On
off	Switching Off
	Electromagnetic filter cleaning (Remote automatic switching and automatic filter cleaning)
	Operation with remote automatic switching

Switching On and Off

To **start the operation** of the vac, set the mode selector switch **4** to **on**.

To **switch off** the vac, set the mode selector switch **4** to **off**.

Operation with remote automatic switching (see figure B)

A socket outlet with earthing contact **5** is integrated in the vacuum cleaner, which allows for connection of an external power tool. The vacuum cleaner is automatically put into operation via the power tool. Observe the maximal allowable load of the connected power tool.

Set the mode selector switch **4** to the **operation with remote automatic switching** symbol.

For connecting power tools, various hose systems are available as accessories.

To **start the operation** of the vac, switch on the power tool connected to the socket **5**. The vacuum cleaner starts automatically.

To **switch off** the vac, switch off the power tool. The vacuum cleaner switches off automatically approx. 6 seconds later.

Electromagnetic filter cleaning

The machine is equipped with an electromagnetic filter cleaning system, which removes dust adhering to the folded filter **17**.

The filter cleaning system must be actuated latest when the vacuuming performance is no longer sufficient.

Set the mode selector switch **4** to the symbol **electromagnetic filter cleaning**. A possibly connected power tool must be switched off.

The machine vibrates for approx. 10 seconds and switches off automatically.

When operating the vacuum cleaner in electromagnetic filter cleaning mode, the vacuum cleaner checks the airflow. When the airflow is too low due to a clogged/soiled folded filter and the connected power tool is switched off since at least 10 seconds, the electromagnetic filter cleaning is automatically started. The vacuum cleaner vibrates for approx. 10 seconds and switches off automatically.

Wait shortly before restarting the vacuuming operation so that the dust can settle in the container.

The filter cleaning frequency depends on the type and amount of dust. With regular usage, the maximum vacuuming performance is maintained longer.

Wet Vacuuming

- **Do not vacuum inflammable or explosive fluids; for example, benzene, oil, alcohol, solvents. Do not vacuum hot or burning dust. Do not operate the machine in rooms where the danger of an explosion exists.** The dusts, vapours or fluids can ignite or explode.
- **The vacuum cleaner may not be used as a water pump.** The vacuum cleaner is intended for vacuuming air and water mixtures.
- **Before any work on the vacuum cleaner itself, pull the mains plug.**

Note: Before wet vacuuming, the dust bag **16** must be removed and the container **9** must be emptied.

The machine is equipped with level sensors **19**. The vac switches off when the maximum filling height is reached. Set the mode selector switch **4** to **off**.

After vacuuming, remove the folded filter **17** in order to avoid mildew, and allow it to dry thoroughly, or remove the vacuum lid **3** and allow it to dry.

Application Possibilities

The vacuum cleaner is suitable for vacuuming and extracting the following materials:

- Fine dusts below the general dust limit value of 3 mg/m^3
- Dusts of mineral materials with aluminium hydroxide
- Graphite dusts
- Aluminium dusts *
- Paper dusts *
- Soot dusts *
- Powder-paint dusts *
- Polyurethane dusts *
- GFRP dusts based on epoxy resin, see manufacturer’s data sheet on safety *
- CFP dusts based on epoxy resin, see manufacturer’s data sheet on safety *

* When not being used in zone 22 according to ATEX Product Guideline 94/9/EC and ATEX Operation Guideline 1999/92/EC

Maintenance and Service

Maintenance and Cleaning

- **Before any work on the vacuum cleaner itself, pull the mains plug.**
- **For safe and proper working, always keep the vacuum cleaner and ventilation slots clean.**

If the replacement of the supply cord is necessary, this has to be done by Bosch or an authorized Bosch service agent in order to avoid a safety hazard.

If the vacuum cleaner should fail despite the care taken in manufacturing and testing procedures, repair should be carried out by an after-sales service centre for Bosch power tools.

In all correspondence and spare parts order, please always include the 10-digit article number given on the type plate of the machine.

Removing/Replacing the Folded Filter (see figure C)

Replace a damaged folded filter **17** immediately.

– With a coin or similar, rotate the lock **6** by 1/4 turn in the direction of the arrow and push the lock in.
– Fold up the vacuum lid **3**, grasp the folded filter **17** by the fins, pull up and remove.
– Clean the folded filter **17**.
– Insert new or cleaned folded filter **17** and ensure firm seating.
– Fold the vacuum lid **3** down again. With slight pressure from above on the cover, the lock **6** will snap back again.

Container

Wipe out the container **9** from time to time with a commercially available, non-scouring cleaning agent and allow to dry.

Motor Protection Filter (see figure C)

The motor protection filter **18** is basically maintenance- free. Take out the motor protection filter from time to time and flush it with clear water. Allow the motor protection filter to dry thoroughly before reinserting.

Level Sensors

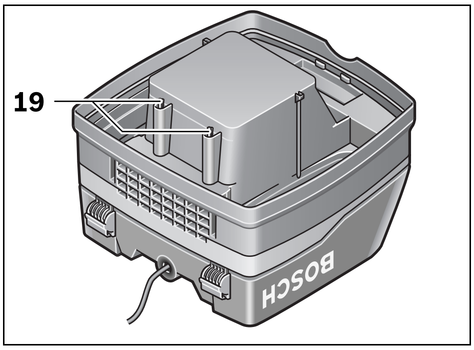

Clean the level sensors **19** occasionally.

Unlock the latches **11** and remove the vacuum lid **3**.

Clean the level sensors **19** with a soft cloth.

Reattach the vacuum lid **3** again and lock the latches **11**.

Malfunctions

In the case of insufficient vacuuming performance, check the following:

– Is the vacuum lid **3** attached properly?
– Is the hose system clogged?
– Are the extension tubes connected firmly?
– Is the container **9** full?
– Is the dust bag **16** full?
– Is the folded filter **17** clogged with dust?

Emptying at regular intervals ensures optimum vacuuming performance.

If the vacuuming performance is not achieved thereafter, take the vacuum cleaner to customer service.

After-sales Service and Customer Assistance

Our after-sales service responds to your questions concerning maintenance and repair of your product as well as spare parts. Exploded views and information on spare parts can also be found under:
www.bosch-pt.com
Our customer consultants answer your questions concerning best buy, application and adjustment of products and accessories.

People's Republic of China

Website: www.bosch-pt.com.cn

China Mainland
Bosch Power Tools (China) Co., Ltd.
567, Bin Kang Road
Bin Jiang District 310052
Hangzhou, P.R.China
Service Hotline: 800 8 20 84 84
Tel.: +86 (571) 87 77 43 38
Fax: +86 (571) 87 77 45 02

HK and Macau Special Administrative Regions
Robert Bosch Hong Kong Co. Ltd.
21st Floor, 625 King's Road
North Point, Hong Kong
Customer Service Hotline: +852 (21) 02 02 35
Fax: +852 (25) 90 97 62
E-Mail: info@hk.bosch.com
www.bosch-pt.com.cn

Indonesia

PT. Multi Tehaka
Kawasan Industri Pulogadung
Jalan Rawa Gelam III No. 2
Jakarta 13930
Indonesia
Tel.: +62 (21) 4 60 12 28
Fax: +62 (21) 46 82 68 23
E-Mail: sales@multitehaka.co.id
www.multitehaka.co.id

Phillippines

Robert Bosch, Inc.
Zuellig Building
Sen. Gil Puyat Avenue
Makati City 1200, Metro Manila
Philippines
Tel.: +63 (2) 8 17 32 31
www.bosch.com.ph

Malaysia

Robert Bosch (SEA.) Pte. Ltd.
No. 8a, Jalan 13/6
46200 Petaling Jaya,
Selangor,
Malaysia
Tel.: +6 (03) 7966 3000
Fax: +6 (03) 7958 3838
E-Mail: hengsiang.yu@my.bosch.com
Toll Free Tel.: 1 800 880 188
Fax: +6 (03) 7958 3838
www.bosch.com.sg

Thailand

Robert Bosch Ltd.
Liberty Square Building
No. 287, 11 Floor
Silom Road, Bangrak
Bangkok 10500
Tel.: +66 (2) 6 31 18 79 – 18 88 (10 lines)
Fax: +66 (2) 2 38 47 83
Robert Bosch Ltd., P. O. Box 2054
Bangkok 10501, Thailand

Bosch Service – Training Centre
2869-2869/1 Soi Ban Kluay
Rama IV Road (near old Paknam Railway)
Prakanong District
10110 Bangkok
Thailand
Tel.: +66 (2) 6 71 78 00 – 4
Fax: +66 (2) 2 49 42 96
Fax: +66 (2) 2 49 52 99

Singapore

Robert Bosch (SEA.) Pte. Ltd.
38 C Jalan Pemimpin
Singapore 915701
Republic of Singapore
Tel.: +65 (3) 50 54 94
Fax: +65 (3) 50 53 27
www.bosch.com.sg

Vietnam

Robert Bosch (SEA) Pte. Ltd – Vietnam
Representative Office
Saigon Trade Center, Suite 1206
37 Ton Duc Thang Street,
Ben Nghe Ward, District 1
HCMC
Vietnam
Tel.: +84 (8) 9111 374 – 9111 375
Fax: +84 (8) 9111376

Australia, New Zealand and Pacific Islands

Robert Bosch Australia Pty. Ltd.
Power Tools
Locked Bag 66
Clayton South VIC 3169
Customer Contact Center
Inside Australia:
Phone: +61 (01300) 307 044
Fax: + 61 (01300) 307 045
Inside New Zealand:
Phone: +64 (0800) 543 353
Fax: +64 (0800) 428 570
Outside AU and NZ:
Phone: +61 (03) 9541 5555
www.bosch.com.au

Disposal

The vacuum cleaner, accessories and packaging should be sorted for environmental-friendly recycling.

Subject to change without notice.

OBJ_BUCH-943-001.book Page 12 Wednesday, March 11, 2009 11:37 AM

安全规章

阅读所有的警告提示和指示。如未确实遵循警告提示和指示，可能导致电击、火灾并且 / 或其他的严重伤害。

妥善保存本使用说明书。

- **不可以吸集有碍健康的物料，例如山毛榉尘或橡木尘、石尘、石棉尘等。**上述废尘可能导致癌症。
- **不可以使用吸尘器吸集易燃或易爆的液体，例如汽油、油、酒精、稀释剂。不可以吸集炙热或燃烧中的灰尘。不可以在有爆炸危险的场所使用吸尘器。**上述灰尘、蒸气或液体可能自燃或爆炸。
- **吸尘器必须远离雨水或湿气。**水分如果渗入吸尘器会提高触电的危险。
- **如果不得不在潮湿的环境下使用吸尘器，得加装故障电流保护开关。**使用故障电流保护开关可以避免遭受电击。
- **吸尘器必须连接在正确接地的电源上。**插座和延长线必须具备功能正常的接地安全引线。
- **吸尘器的电线、插头或开关如果损坏了，则不可以继续使用。勿触摸损坏的电线、插头或开关。如果在工作途中电线、插头或开关受损了，得马上拔出插头。**损坏的电线、插头或开关会提高触电的危险。
- **不可以辗压或扭挤电线。不可以拉着电线来拔出插座上的插头，或者拉着电线来拖动吸尘器。**损坏的电线会提高触电的危险。
- **在调整机器、更换附件或收藏吸尘器之前，务必从插座上拔出插头。**这个防范措施可以避免不小心开动吸尘器。
- **要确保工作场所通风良好。**
- **不可以让儿童在无人监护的情况下使用吸尘器。**儿童可能会受伤。
- **吸尘器只能交给合格的电工修理。修理时只能换装原厂的备件。**如此才能确保吸尘器的安全性能。

代表符号

以下符号可以帮助您正确地使用本吸尘器。请牢记各符号和它们的代表意思。正确了解各符号的代表意思，可以让您更有把握更安全地操作本吸尘器。

符号	含义
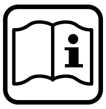	注意 **阅读所有的警告提示和指示。**如未确实遵循警告提示和指示，可能导致电击、火灾並且 / 或其他的严重伤害。

功能解说

翻开标示了吸尘器详解图的 折叠页。阅读使用说明书时必须翻开折叠页参考。

按照规定使用机器

本机器适合吸集不会妨碍健康的废尘和 吸汲不易燃的液体。 BIA 灰尘类别 M。

必须熟悉所有的操作功能，并且能够不受限制地执行各功能时才可以使用本吸尘器。否则得有充分的指导才能够操作本吸尘器。

插图上的机件

机件的编号和吸尘器详解图上的编号一致。

1 电线夹
2 提柄
3 吸尘器盖
4 功能转换开关
5 针对电动工具的插座
6 固定闩
7 吸管接头
8 吸管
9 集尘箱
10 转轮制止装置

OBJ_BUCH-943-001.book Page 13 Wednesday, March 11, 2009 11:37 AM

11 吸尘器盖的封闭闩

12 附件储藏室

13 推把的固定夹

14 推把

15 排空装置

16 集尘袋

17 折叠过滤器

18 马达保护滤网

19 液面探测设备

***图表或说明上提到的附件，并不包含在基本的供货范围中。本公司的附件清单中有完整的附件供应项目。**

技术数据

通用吸尘器		GAS 50 Professional
物品代码		0 601 989 1..
额定输入功率	瓦	1 200
容器容量（毛容量）	升	50
净容量	升	43
集尘纸袋容量	升	21
低压 *	毫巴	248
气流 *	升 / 秒	61
吸尘功率	瓦	316 (6 毫巴)
折叠过滤器的面积	平方公分	8 600
灰尘等级 (BIA)		M
重量符合 EPTA-Procedure 01/2003	公斤	17,1
绝缘等级		⏚ /I

* 在风扇测得的值

本说明书提供的参数是以 230/240 V 为依据，於低电压地区，此数据有可能不同。

请认清吸尘器铭牌上的物品代码。吸尘器在销售市场上没有统一的商品名称。

安装

▶ **在吸尘器上进行任何维修的工作之前，务必先从插座上拔出插头。**

安装推把

本机器的底座设计独特，安装了推把 **14** 后能够轻易地拉动吸尘器。一定要用双手握住推把 **14** 来拉动吸尘器。

把推把 **14** 插入集尘箱 **9**。上的 2 个孔中。把固定夹 **13** 插入推把 **14** 的孔中并锁牢固定夹 **13**。

转轮配备了制止装置 **10**。向下推压转轮制止装置 **10** 便可以锁定转轮。

更换 / 安装集尘袋 （参考插图 A）

– 打开封闭闩 **11** 并拿下吸尘器盖 **3**。
– 把已经被填满的集尘袋 **16** 从接头法兰上向后拉出。掀回盖子盖住集尘袋上的开口。从吸尘器中拿出已经盖好盖子的集尘袋。
– 把新的集尘袋 **16** 套在吸尘器的接头法兰上。集尘袋 **16** 必须完全地摊开在集尘箱 **9** 的内壁上。装回吸尘器盖 **3**。
– 关闭封闭闩 **11**。

进行干式吸尘时必须安装集尘袋 **16**。如果使用集尘袋 **16**，折叠过滤器 **17** 上比较不容易囤积污垢。如此能够改善吸尘效果、减轻处理废尘的工作。

安装吸管 （参考插图 A）

把吸管 **8** 装入吸管接头 **7** 中。顺着时针的转向拧转吸管至无法继续拧入为止。

紧紧地插好连接管。

指示：博世建议您使用能够防止静电的 19 毫米直径或 35 毫米直径的吸管。

OBJ_BUCH-943-001.book Page 14 Wednesday, March 11, 2009 11:37 AM

操作

操作机器

- ▶ **注意电源的电压！ 电源的电压必须和吸尘器铭牌上标示的电压一致。**
- ▶ **如果渗出泡沫或水就得马上关闭吸尘器，并倒空容器。**否则会损坏吸尘器。

功能转换开关上的符号

on	开动
off	关闭
	电磁滤器清洁功能 （自动连动功能和自动滤网清洁功能）
	自动连动功能

开动 / 关闭

开动 吸尘器，把功能转换开关 **4** 拧转到 **on** 上。

关闭 吸尘器，把功能转换开关 **4** 拧转到 **off** 上。

自动连动功能 （参考插图 B）

本吸尘器配备了防护插座 **5**。您可以在这个插座上连接其它的电动工具。只要开动连接在插座上的电动工具，吸尘器便会自动连动。请注意连接在插座上的电动工具的最大许可连接功率。

把功能转换开关 **4** 拧转到 **自动连动功能** 的符号上。

本公司的附件系列中提供了各式的吸管系统，以便连接电动工具和吸尘器。

欲 **开动** 吸尘器时，得启动连接在插座 **5** 上的电动工具，此时吸尘器会自动连动。

欲 **关闭** 吸尘器时，得先关闭电动工具，大约 6 秒钟之后吸尘器便会自动关闭。

电磁滤器清洁功能

本机器配备了电磁滤器清洁功能，能够清洁附著在折叠过滤器 **17** 上的灰尘。

最迟在吸尘功效慢慢减弱时，务必启动此功能。

把功能转换开关 **4** 设定在 **电磁滤器清洁功能** 的符号上。如果在吸尘器上连接了电动工具，则要关闭电动工具。

此时吸尘器会自动震动约 10 秒钟然后自动关闭。

当机器执行电磁滤器清洁功能时，它会先检查机器中的气流。如果气流 因为折叠过滤器被废尘阻塞而减弱，而且连接在吸尘器上的电动工具已经关机 超过 10 秒钟，电磁性的滤网清洁功能便会自动起动。此时吸尘器会开始震动约 10 秒钟然后自动关闭。

清洁过程结束后得稍待片刻，待集尘箱中的尘埃沉淀后再开动吸尘器。

过滤器的清洁次数，得视尘埃种类和尘埃量而定。定期使用过滤器清洁功能，可以确保机器的最大吸尘功率。

吸汲液体

- ▶ **不可以使用吸尘器吸集易燃或易爆的液体，例如汽油、油、酒精、稀释剂。不可以吸集炙热或燃烧中的灰尘。不可以在有爆炸危险的场所使用吸尘器。**上述灰尘、蒸气或液体可能自燃或爆炸。
- ▶ **不可以使用吸尘器充当水泵。**本吸尘器适合吸集混杂的气体和吸汲混杂的液体。
- ▶ **在吸尘器上进行任何维修的工作之前，务必先从插座上拔出插头。**

指示：吸汲液体之前先取出集尘袋 **16**，并倒空集尘箱 **9**。

本吸尘器配备了液面探测设备 **19**。如果废水到达了液面的上限，机器会自动关闭。把功能转换开关 **4** 设定在 **off** 的位置。

吸汲后为了避免折叠过滤器 **17** 发霉，必须取出过滤器并彻底干燥过滤器。或者拿下吸尘器盖 **3**，让过滤器逐渐干燥。

OBJ_BUCH-943-001.book Page 15 Wednesday, March 11, 2009 11:37 AM

适用范围

本吸尘器适合吸取以下的物体：

- 微尘，指低于正常灰尘值（3 毫克 / 立方米）的细尘
- 含水合氧化铝的矿物质灰尘
- 石墨尘
- 铝尘 *
- 纸屑 *
- 炭尘 *
- 粉漆尘 *
- 聚氨酯尘 *
- 以环氧树脂为主的 GFK 尘，参考制造商提供的安全资料 *
- 以环氧树脂为主的 CFK 尘，参考制造商提供的安全资料 *

* 如果不是在第 22 区域使用的话，则必须符合 ATEX- 产品规定 94/9/EG 和 ATEX 操作规定 1999/92/EG。

维修和服务

维修和清洁

▶ **在吸尘器上进行任何维修的工作之前，务必先从插座上拔出插头。**

▶ **吸尘器和通气孔必须随时保持清洁，以确保工作效率和工作安全。**

如果必须更换连接线，务必把这项工作交给博世或 者经授权的博世电动工具顾客服务执行，以避免危害机器的安全性能。

本公司生产的工具在出厂前都经过严密的品质检查，如果 吸尘器仍然发生故障，请将它交给博世电动工具公司授权的顾客服务处修理。

询问和订购备件时，务必提供机器铭牌上标示的 10 位数物品代码。

更换 / 取出折叠过滤器 （参考插图 C）

如果折叠过滤器 **17** 故障了必须马上更换。

- 使用一个硬币朝着箭头的方向，把固定闩 **6** 拧转 1/4 圈，压下固定闩。
- 掀起盖子 **3**，握住过滤器 **17** 上的凸缘并向上提出过滤器。
- 清洁折叠过滤器 **17**。
- 安装好新的或清洁完备的过滤器 **17**。必须检查过滤器是否已经安装牢固了。
- 盖好盖子 **3**，从上往下轻压，此时固定闩 **6** 会自动回弹。

集尘箱

必须不定时地使用一般市面上的温和清洁剂擦拭集尘箱 **9**，并让它彻底风干。

马达保护滤网 （参考插图 C）

马达保护滤网 **18** 无需额外维修。您只要不定时地取出马达保护滤网，并且用冷水冲洗即可。必须等待滤网完全干燥之后，才能够再使用。

液面探测设备

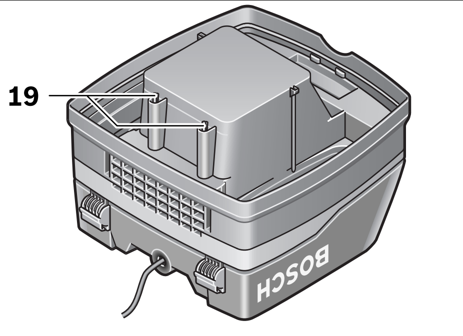

偶尔得清洁液面探测设备 **19**。

打开封闭闩 **11** 并拿下吸尘器盖 **3**。

使用柔软的布清洁液面探测设备 **19**。

再度装回吸尘器盖 **3** 并关好吸尘器盖的封闭闩 **11**。

故障

如果吸尘器的吸力减弱，请检查：

- 吸尘器盖 **3** 是否关好了？
- 吸尘管是否阻塞了？
- 连接管是否接合紧密？
- 集尘箱 **9** 是否满了？
- 集尘袋 **16** 是否满了？
- 折叠过滤器 **17** 上是否堆积了灰尘？

定期倒空集尘箱中的吸集物，以确保吸尘功效。

做完上述的检查措施后，如果吸尘功率仍然未改善，必须把吸尘器交给顾客服务处检修。

顾客服务处和顾客咨询中心

本公司顾客服务处负责回答有关本公司产品的修理，维护和备件的问题。以下的网页中有爆炸图和备件的资料：
www.bosch-pt.com
博世顾客咨询团队非常乐意为您解答有关购买，使用和设定本公司产品及附件的问题。

有关保证，维修或更换零件事宜，请向合格的经销商查询。

中国大陆
博世电动工具 （中国）有限公司
中国 浙江省 杭州市
滨江区滨康路 567 号
邮政编码：310052
免费服务热线：800 820 8484
传真：+86 571 8777 4502
电邮：service.hz@cn.bosch.com
电话：+86 571 8777 4338
传真：+86 571 8777 4502
电邮：service.hz@cn.bosch.com
www.bosch-pt.com.cn

羅伯特・博世有限公司
香港北角英皇道 625 號 21 樓
客戶服務熱線：+852 (21) 02 02 35
傳真：+852 (25) 90 97 62
電郵：info@hk.bosch.com
網站：www.bosch-pt.com.cn

制造商地址：
罗伯博世有限公司
营业范围电动工具
邮箱号码 100156
70745 Leinfelden-Echterdingen （莱菲登 - 艾希德登）
Deutschland （德国）

处理废弃物

必须使用符合环保要求的方式处理废弃的吸尘器，附件和包装材料。

保留修改权。

OBJ_BUCH-943-001.book Page 17 Wednesday, March 11, 2009 11:37 AM

安全規章

閱讀所有的警告提示和指示。如未確實遵循警告提示和指示，可能導致電擊、火災並且 / 或其他的嚴重傷害。

妥善保存本使用說明書。

- **不可以吸集有礙健康的物料，例如山毛櫸塵或橡木塵、石塵、石棉塵等。**上述廢塵可能導致癌癥。
- **不可以使用吸塵器吸集易燃或易爆的液體，例如汽油、油、酒精、稀釋劑。不可以吸集炙熱或燃燒中的灰塵。不可以在有爆炸危險的場所使用吸塵器。**上述灰塵、蒸氣或液體可能自燃或爆炸。
- **吸塵器必須遠離雨水或濕氣。**水分如果滲入吸塵器會提高觸電的危險。
- **如果不得不在潮濕的環境下使用吸塵器，得加裝故障電流保護開關。**使用故障電流保護開關可以避免遭受電擊。
- **吸塵器必須連接在正確接地的電源上。**插座和延長線必須具備功能正常的接地安全引線。
- **吸塵器的電線、插頭或開關如果損壞了，則不可以繼續使用。勿觸摸損壞的電線、插頭或開關。如果在工作途中電線、插頭或開關受損了，得馬上拔出插頭。**損壞的電線、插頭或開關會提高觸電的危險。
- **不可以輾壓或扭擠電線。不可以拉著電線來拔出插座上的插頭，或者拉著電線來拖動吸塵器。**損壞的電線會提高觸電的危險。
- **在調整機器、更換附件或收藏吸塵器之前，務必從插座上拔出插頭。**這個防範措施可以避免不小心開動吸塵器。
- **要確保工作場所通風良好。**
- **不可以讓兒童在無人監護的情況下使用吸塵器。**兒童可能會受傷。
- **吸塵器只能交給合格的電工修理。修理時只能換裝原廠的備件。**如此才能確保吸塵器的安全性能。

代表符號

以下符號可以幫助您正確地使用本吸塵器。請牢記各符號和它們的代表意思。正確了解各符號的代表意思，可以讓您更有把握更安全地操作本吸塵器。

符號	含義
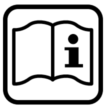	⚠ 注意 **閱讀所有的警告提示和指示。**如未確實遵循警告提示和指示，可能導致電擊、火災並且 / 或其他的嚴重傷害。

功能解說

翻開標示了吸塵器詳解圖的 折疊頁。閱讀使用說明書時必須翻開折疊頁參考。

按照規定使用機器

本機器適合吸集不會妨礙健康的廢塵和 吸汲不易燃的液體。BIA 灰塵類別 M。

必須熟悉所有的操作功能，並且能夠不受限制地執行各功能時才可以使用本吸塵器。否則得有充分的指導才能夠操作本吸塵器。

插圖上的機件

機件的編號和吸塵器詳解圖上的編號一致。

1 電線夾

2 提柄

3 吸塵器蓋

4 功能轉換開關

5 針對電動工具的插座

6 固定閂

7 吸管接頭

8 吸管

9 集塵箱

10 轉輪制止裝置

11 吸塵器蓋的封閉門
12 附件儲藏室
13 推把的固定夾
14 推把
15 排空裝置
16 集塵袋
17 折疊過濾器
18 馬達保護濾網
19 液面探測設備

***圖表或說明上提到的附件，並不包含在基本的供貨範圍中。本公司的附件清單中有完整的附件供應項目。**

技術性數據

通用吸塵器		**GAS 50 Professional**
物品代碼		0 601 989 1..
額定輸入功率	瓦	1 200
容器容量（毛容量）	升	50
淨容量	升	43
集塵紙袋容量	升	21
低壓 *	毫巴	248
氣流 *	升 / 秒	61
吸塵功率	瓦	316 (6 毫巴)
折疊過濾器的面積	平方公分	8600
灰塵等級 (BIA)		M
重量符合 EPTA-Procedure 01/2003	公斤	17,1
絕緣等級		⏚ /I

* 在風扇測得的値

本說明書提供的參數是以 230/240 V 爲依據，於低電壓地區，此數據有可能不同。

請認清吸塵器銘牌上的物品代碼。吸塵器在銷售市場上沒有統一的商品名稱。

安裝

▶ **在吸塵器上進行任何維修的工作之前，務必先從插座上拔出插頭。**

安裝推把

本機器的底座設計獨特，安裝了推把 **14** 後能夠輕易地拉動吸塵器。一定要用雙手握住推把 **14** 來拉動吸塵器。

把推把 **14** 插入集塵箱 **9** 上的 2 個孔中。把固定夾 **13** 插入推把 **14** 的孔中並鎖牢固定夾 **13**。

轉輪配備了制止裝置 **10**。向下推壓轉輪制止裝置 **10** 便可以鎖定轉輪。

更換 / 安裝集塵袋 （參考插圖 A）

– 打開封閉門 **11** 並拿下吸塵器蓋 **3**。
– 把已經被塡滿的集塵袋 **16** 從接頭法蘭上向後拉出。掀回蓋子蓋住集塵袋上的開口。從吸塵器中拿出已經蓋好蓋子的集塵袋。
– 把新的集塵袋 **16** 套在吸塵器的接頭法蘭上。集塵袋 **16** 必須完全地攤開在集塵箱 **9** 的內壁上。裝回吸塵器蓋 **3**。
– 關閉封閉門 **11**。

進行干式吸塵時必須安裝集塵袋 **16**。如果使用集塵袋 **16**，折疊過濾器 **17** 上比較不容易囤積污垢。如此能夠改善吸塵效果、減輕處理廢塵的工作。

安裝吸管 （參考插圖 A）

把吸管 **8** 裝入吸管接頭 **7** 中。順著時針的轉向擰轉吸管至無法繼續擰入爲止。

緊緊地插好連接管。

指示： 博世建議您使用能夠防止靜電的 19 毫米直徑或 35 毫米直徑的吸管。

OBJ_BUCH-943-001.book Page 19 Wednesday, March 11, 2009 11:37 AM

操作

操作機器

- **注意電源的電壓！ 電源的電壓必須和吸塵器銘牌上標示的電壓一致。**
- **如果滲出泡沫或水就得馬上關閉吸塵器，並倒空容器。**否則會損壞吸塵器。

功能轉換開關上的符號

on	開動
off	關閉
	電磁濾器清潔功能 （自動連動功能和自動濾網清潔功能）
	自動連動功能

開動 / 關閉

開動 吸塵器，把功能轉換開關 **4** 擰轉到 **on** 上。

關閉 吸塵器，把功能轉換開關 **4** 擰轉到 **off** 上。

自動連動功能 （參考插圖 B）

本吸塵器配備了防護插座 **5**。您可以在這個插座上連接其它的電動工具。只要開動連接在插座上的電動工具，吸塵器便會自動連動。請注意連接在插座上的電動工具的最大許可連接功率。

把功能轉換開關 **4** 擰轉到 **自動連動功能** 的符號上。

本公司的附件系列中提供了各式的吸管系統，以便連接電動工具和吸塵器。

欲 **開動** 吸塵器時，得啓動連接在插座 **5** 上的電動工具，此時吸塵器會自動連動。

欲 **關閉** 吸塵器時，得先關閉電動工具，大約 6 秒鐘之后吸塵器便會自動關閉。

電磁濾器清潔功能

本機器配備了電磁濾器清潔功能，能夠清潔附著在折疊過濾器 **17** 上的灰塵。

最遲在吸塵功效慢慢減弱時，務必啓動此功能。

把功能轉換開關 **4** 設定在 **電磁濾器清潔功能** 的符號上。如果在吸塵器上連接了電動工具，則要關閉電動工具。

此時吸塵器會自動震動約 10 秒鐘然后自動關閉。

當機器執行電磁濾器清潔功能時，它會先檢查機器中的氣流。如果氣流 因爲折疊過濾器被廢塵阻塞而減弱，而且連接在吸塵器上的電動工具已經關機 超過 10 秒鐘，電磁性的濾網清潔功能便會自動起動。此時吸塵器會開始震動約 10 秒鐘然后自動關閉。

清潔過程結束後得稍待片刻，待集塵箱中的塵埃沉澱後再開動吸塵器。

過濾器的清潔次數，得視塵埃種類和塵埃量而定。定期使用過濾器清潔功能，可以確保機器的最大吸塵功率。

吸汲液體

- **不可以使用吸塵器吸集易燃或易爆的液體，例如汽油、油、酒精、稀釋劑。不可以吸集炙熱或燃燒中的灰塵。不可以在有爆炸危險的場所使用吸塵器。**上述灰塵、蒸氣或液體可能自燃或爆炸。
- **不可以使用吸塵器充當水泵。**本吸塵器適合吸集混雜的氣體和吸汲混雜的液體。
- **在吸塵器上進行任何維修的工作之前，務必先從插座上拔出插頭。**

指示： 吸汲液體之前先取出集塵袋 **16**，並倒空集塵箱 **9**。

本吸塵器配備了液面探測設備 **19**。如果廢水到達了液面的上限，機器會自動關閉。把功能轉換開關 **4** 設定在 **off** 的位置。

吸汲後爲了避免折疊過濾器 **17** 發霉，必須取出過濾器並徹底干燥過濾器。或者拿下吸塵器蓋 **3**，讓過濾器逐漸干燥。

適用範圍

本吸塵器適合吸取以下的物體：

- 微塵，指低于正常灰塵值（3 毫克 / 立方米）的細塵
- 含水合氧化鋁的礦物質灰塵
- 石墨塵
- 鋁塵 *
- 紙屑 *
- 炭塵 *
- 粉漆塵 *
- 聚氨酯塵 *
- 以環氧樹脂爲主的 GFK 塵，參考制造商提供的安全資料 *
- 以環氧樹脂爲主的 CFK 塵，參考制造商提供的安全資料 *

* 如果不是在第 22 區域使用的話，則必須符合 ATEX- 產品規定 94/9/EG 和 ATEX 操作規定 1999/92/EG。

維修和服務

維修和清潔

- ▶ **在吸塵器上進行任何維修的工作之前，務必先從插座上拔出插頭。**
- ▶ **吸塵器和通氣孔必須隨時保持清潔，以確保工作效率和工作安全。**

如果必須更換連接線，務必把這項工作交給博世或 者經授權的博世電動工具顧客服務執行，以避免危害機器的安全性能。

本公司生產的工具在出廠前都經過嚴密的品質檢查，如果 吸塵器仍然發生故障，請將它交給博世電動工具公司授權的顧客服務處修理。

詢問和訂購備件時，務必提供機器銘牌上標示的 10 位數物品代碼。

更換 / 取出折疊過濾器 （參考插圖 C）

如果折疊過濾器 **17** 故障了必須馬上更換。

- 使用一個硬幣朝著箭頭的方向，把固定閂 **6** 擰轉 1/4 圈，壓下固定閂。
- 掀起蓋子 **3**，握住過濾器 **17** 上的凸緣並向上提出過濾器。
- 清潔折疊過濾器 **17**。
- 安裝好新的或清潔完備的過濾器 **17**。必須檢查過濾器是否已經安裝牢固了。
- 蓋好蓋子 **3**，從上往下輕壓，此時固定閂 **6** 會自動回彈。

集塵箱

必須不定時地使用一般市面上的溫和清潔劑擦拭集塵箱 **9**，並讓它徹底風干。

馬達保護濾網 （參考插圖 C）

馬達保護濾網 **18** 無需額外維修。您只要不定時地取出馬達保護濾網，並且用冷水沖洗即可。必須等待濾網完全干燥之后，才能夠再使用。

液面探測設備

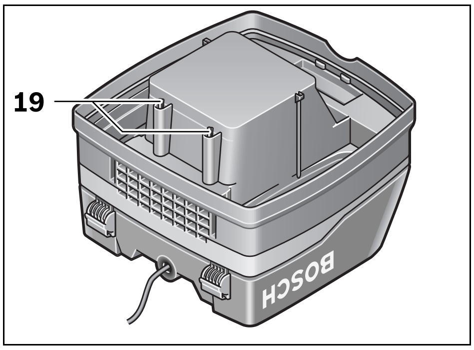

偶爾得清潔液面探測設備 **19**。

打開封閉閂 **11** 並拿下吸塵器蓋 **3**。

使用柔軟的布清潔液面探測設備 **19**。

再度裝回吸塵器蓋 **3** 並關好吸塵器蓋的封閉閂 **11**。

故障

如果吸塵器的吸力減弱，請檢查：

- 吸塵器蓋 **3** 是否關好了？
- 吸塵管是否阻塞了？
- 連接管是否接合緊密？
- 集塵箱 **9** 是否滿了？
- 集塵袋 **16** 是否滿了？
- 折疊過濾器 **17** 上是否堆積了灰塵？

定期倒空集塵箱中的吸集物，以確保吸塵功效。

做完上述的檢查措施後，如果吸塵功率仍然未改善，必須把吸塵器交給顧客服務處檢修。

顧客服務處和顧客咨詢中心

本公司顧客服務處負責回答有關本公司產品的修理，維護和備件的問題。以下的網頁中有爆炸圖和備件的資料：
www.bosch-pt.com

博世顧客咨詢團隊非常樂意爲您解答有關購買，使用和設定本公司產品及附件的問題。

台灣
德商美最時貿易股份有限公司
台灣分公司
台北市 10454 林森北路 380 號 9 樓
電話：+886 2 2551 3264
傳真：+886 2 2536 3783
客服專線：0800 051 051
原廠維修中心
桃園縣大園鄉中山南路 472 號
傳真：+886 3 386 0534
www.bosch-pt.com.tw

制造商地址：
羅伯博世有限公司
營業範圍電動工具
郵箱號碼 100156
70745 Leinfelden-Echterdingen （萊菲登 - 艾希德登）
Deutschland （德國）

處理廢棄物

必須使用符合環保要求的方式處理廢棄的吸塵器，附件和包裝材料。

保留修改權。

OBJ_BUCH-943-001.book Page 22 Wednesday, March 11, 2009 11:37 AM

안전 수칙

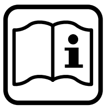

모든 안전수칙과 지시 사항을 상세히 읽고 지켜야 합니다. 다음의 안전수칙과 지시 사항을 준수하지 않으면 화재 위험이 있으며 감전 혹은 중상을 입을 수 있습니다.

이 사용 설명서를 잘 보관하십시오.

- ▶ **너도 밤나무나 떡갈나무의 분진, 석재 및 석면 분진 등 건강을 해칠 수 있는 물질에 사용하지 마십시오.** 이러한 재료의 분진은 암을 유발시킵니다.
- ▶ **진공청소기를 가솔린, 오일, 알코올, 용매 등 가연성 혹은 폭발성 유체에 사용해서는 안됩니다. 고온의 가연성 분진을 흡입해서도 안됩니다. 진공청소기를 폭발 위험이 있는 장소에서 사용하지 마십시오.** 분진, 증기 및 유체로 인해 화재가 발생하거나 폭발할 수 있습니다.
- ▶ **진공청소기를 비에 맞지 않게 하고 습기있는 곳에 두지 마십시오.** 진공청소기에 물이 들어가면 감전될 위험이 있습니다.
- ▶ **진공청소기를 습기 찬 곳에서 사용해야 할 경우에는 누전차단기를 사용하십시오.** 누전차단기를 사용하면 감전 위험을 줄일 수 있습니다.
- ▶ **진공청소기를 규정에 맞게 접지된 배선망에 연결하여 사용하십시오.** 콘센트와 연장 코드에는 보호 도체의 기능이 있어야 합니다.
- ▶ **전원 코드나 플러그 혹은 스위치가 손상된 진공청소기는 사용하지 마십시오. 손상된 코드, 플러그 혹은 스위치를 만지지 말고, 작업 중에 전원 코드, 플러그 혹은 스위치가 손상된 경우 바로 전원 플러그를 빼십시오.** 손상된 코드, 플러그 또는 스위치로 인해 감전이 발생할 위험이 높습니다.
- ▶ **전원 코드 위로 다니거나 코드가 접히지 않도록 하십시오. 전원 콘센트에서 플러그를 빼거나 진공청소기를 움직이려할 때 전원 코드를 잡고 당기지 마십시오.** 손상된 코드로 인해 감전이 생길 수 있습니다.
- ▶ **기기에 세팅을 하거나 액세서리 부품을 교환하거나 혹은 진공청소기를 보관할 때 항상 전원 콘센트에서 플러그를 미리 빼 놓으십시오.** 이러한 조치를 통해 진공청소기가 실수로 작동하게 되는 것을 예방할 수 있습니다.
- ▶ **작업장에 환기가 잘 되도록 하십시오.**
- ▶ **어린이 혼자서 진공청소기를 사용하지 않도록 하십시오.** 어린이가 다칠 수 있습니다.
- ▶ **진공청소기의 수리는 반드시 전문 인력에게 맡기고 수리 정비 시 보쉬 순정 부품만을 사용하십시오.** 그렇게 함으로서 진공청소기의 안정성을 오래 유지할 수 있습니다.

기호

다음의 기호는 귀하의 진공청소기를 사용하는데 있어 중요하므로 기호와 그 의미를 잘 기억해 두십시오. 기호를 제대로 이해하면 진공청소기를 더욱 쉽고 안전하게 사용할 수 있습니다.

기호	의미
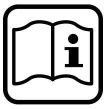	⚠ 주의 **모든 안전수칙과 지시 사항을 상세히 읽고 지켜야 합니다.** 다음의 안전수칙과 지시 사항을 준수하지 않으면 화재 위험이 있으며 감전 혹은 중상을 입을 수 있습니다.

기능 설명

사용 설명서를 읽는 동안 진공청소기의 그림이 나와있는 접힌 면을 펴 놓고 참고하십시오.

규정에 따른 사용

본 기기는 건강에 유해하지 않은 소재와 가연성이 아닌 유체를 흡입하는데 사용해야 합니다. BIA 분진 등급 M.

진공청소기의 모든 기능을 완전히 익혀 아무 문제없이 사용이 가능하거나 적당한 지시를 받은 사람만이 기기를 사용해야 합니다.

제품의 주요 명칭

제품의 주요 명칭에 표기되어 있는 번호는 진공청소기의 그림이 나와있는 면을 참고하십시오.

1 케이블 걸이
2 운반용 손잡이
3 진공청소기 뚜껑
4 작동모드 선택 스위치
5 전동공구용 전원 콘센트
6 잠금장치
7 호스 연결부위
8 흡입 호스
9 콘테이너

10 바퀴 제동장치

11 진공청소기 뚜껑 잠금쇠

12 액세서리 보관함

13 밀대 고정장치

14 밀대

15 비움장치

16 먼지 봉투

17 접이식 필터

18 모터 보호 필터

19 수평 센서

***도면이나 설명서에 나와있는 액세서리는 표준 공급부품에 속하지 않습니다. 전체 액세서리는 저희 액세서리 프로그램을 참고하십시오.**

제품 사양

다용도 진공청소기		GAS 50 Professional
제품 번호		0 601 989 1..
소비 전력	W	1 200
콘테이너 용량 (최대)	l	50
콘테이너 용량	l	43
먼지 백 용량	l	21
순환 압력 *	mbar	248
공기 속도 *	l/s	61
흡입 성능	W	316 (6 mbar)
접이식 필터 표면적	cm^2	8600
분진 등급 (BIA)		M
EPTA 공정 01/2003 에 따른 중량	kg	17.1
안전 등급		⏚ /I

* 블로어에서 측정

자료는 정격 전압 [U] 230/240 V 를 기준으로 한 것입니다 . 전압이 낮거나 각국의 특수한 모델에 따라 달라질 수 있습니다 .

진공청소기의 명판에 나와있는 제품 번호를 확인하십시오 . 각 진공청소기의 명칭이 시중에서 상이하게 사용될 수 있습니다 .

조립

▶ **진공청소기에 보수 정비작업을 하기 전에 반드시 콘센트에서 전원 플러그를 빼 놓으십시오 .**

핸들 조립하기

진공청소기에 달린 바퀴는 밀대 **14** 를 사용하면 쉽게 움직일 수 있습니다 . 잡아 당길 때 반드시 두 손으로 핸들 **14** 를 잡으십시오 .

밀대 **14** 를 콘테이너 **9** 의 양쪽 구멍 안으로 끼웁니다 . 고정장치 **13** 을 밀대 **14** 의 해당하는 구멍에 누른 다음 , 고정장치 **13** 을 잠그십시오 .

바퀴에는 바퀴 제동장치 **10** 이 있습니다 . 바퀴를 고정하려면 바퀴 제동장치 **10** 을 아래로 누르십시오 .

먼지 백 교환하기 / 끼우기 (그림 A 참조)

– 잠금쇠 **11** 을 열고 진공청소기 뚜껑 **3** 을 빼십시오 .
– 가득 찬 먼지 백 **16** 을 뒤쪽으로 당겨 연결 플랜지에서 빼십시오 . 먼지 백의 뚜껑을 아래로 내려 구멍을 닫습니다 . 닫혀진 먼지 백을 진공청소기에서 빼십시오 .
– 새로운 먼지 백 **16** 을 진공청소기의 연결 플랜지 위로 걸리게 하십시오 . 이때 먼지 백 **16** 이 콘테이너 **9** 의 안쪽 면에 완전히 닿도록 해야 합니다 . 진공청소기 뚜껑 **3** 을 다시 올려 끼우십시오 .
– 잠금쇠 **11** 을 잠급니다 .

건식 흡입을 할 경우 먼지 백 **16** 을 끼우는 것이 좋습니다 . 먼지 백 **16** 을 사용하면 접이식 필터 **17** 이 오래 깨끗하게 유지되므로 흡입 성능이 오래가고 분진을 처리하기가 용이합니다 .

흡입 호스 조립하기 (그림 A 참조)

흡입 호스 **8** 을 호스 연결부위 **7** 에 끼우고 이를 시계 방향으로 끝까지 돌리십시오 .

흡입관을 꽉 맞추어 끼웁니다 .

주의 : 보쉬사는 직경 19 mm 혹은 35 mm 인 정전기 방전 호스를 사용할 것을 추천합니다 .

OBJ_BUCH-943-001.book Page 24 Wednesday, March 11, 2009 11:37 AM

작동

기계 시동

- **공공 배전 전압에 주의 ! 공급되는 전원의 전압은 진공청소기의 명판에 표기된 전압과 동일해야 합니다 .**
- **거품이나 물이 새어 나오면 즉시 진공청소기의 스위치를 끄고 콘테이너를 비우십시오 .** 그렇게 하지 않으면 진공청소기가 손상될 수 있습니다 .

작동모드 선택 스위치의 기호

on	스위치 켜기
off	스위치 끄기
	전자기 필터 청소 시스템 (원격 자동 스위치 기능과 자동 필터 청소 시스템)
	원격 자동 스위치 기능으로 작동

스위치 켜기 / 끄기

진공청소기를 **작동하려면** , 작동모드 선택 스위치 **4** 를 **on** 위치로 맞춥니다 .

진공청소기의 **스위치를 끄려면** , 작동모드 선택 스위치 **4** 를 **off** 위치로 맞춥니다 .

원격 자동 스위치 기능으로 작동 (그림 B 참조)

진공청소기에는 보호 접지가 되어있는 전원 콘센트 **5** 가 있습니다 . 여기에 외부의 전동공구를 연결할 수 있습니다 . 진공청소기는 연결된 전동공구를 통해 자동으로 작동됩니다 . 연결하는 전동공구의 최대 허용 성능에 주의하십시오 .

작동모드 선택 스위치 **4** 를 **원격 자동 스위치 기능으로 작동** 표시로 맞춥니다 .

전동공구에 연결할 수 있는 다양한 호스 시스템이 있어 별도 구매가 가능합니다 .

진공청소기를 **작동하려면** 전원 콘센트 **5** 에 연결된 전동공구의 스위치를 켭니다 . 진공청소기가 자동으로 작동합니다 .

진공청소기의 **스위치를 끄려면** 전동공구의 스위치를 끄십시오 . 진공청소기가 약 6 초 후에 자동으로 꺼집니다 .

전자기 필터 청소 시스템

본 기기에는 전자기 필터 청소 시스템이 있어 , 접이식 필터 **17** 에 먼지가 점착하는 것을 막아줍니다 .

흡입 성능이 충분하지 않게 되면 필터 청소 시스템을 작동해야 합니다 .

작동모드 선택 스위치 **4** 를 **전자기 필터 청소 시스템** 표시에 맞춥니다 . 만일 전동공구가 연결되어 있는 경우 그 스위치를 끄십시오 .

진공청소기가 약 10 초간 진동하다가 자동으로 꺼집니다 .

진공청소기를 전자기 필터 청소 시스템 모드로 사용할 경우 진공청소기가 공기 속도를 확인합니다 . 접이식 필터가 오염되어 공기 속도가 느려진 경우 그리고 연결된 전동공구가 10 초 이상 꺼진 상태이면 전자기 필터 청소 시스템이 자동으로 작동합니다 . 진공청소기가 약 10 초간 진동하다가 자동으로 꺼집니다 .

콘테이너에 있는 분진이 가라앉을 때까지 잠시 기다렸다가 다시 흡입작업을 하십시오 .

필터 청소 시스템의 빈도는 분진 종류와 분량에 따라 좌우합니다 . 정기적으로 사용하면 최대 흡입 성능이 오래 유지됩니다 .

습식 흡입

- **진공청소기를 가솔린 , 오일 , 알코올 , 용매 등 가연성 혹은 폭발성 유체에 사용해서는 안됩니다 . 고온의 가연성 분진을 흡입해서도 안됩니다 . 진공청소기를 폭발 위험이 있는 장소에서 사용하지 마십시오 .** 분진 , 증기 및 유체로 인해 화재가 발생하거나 폭발할 수 있습니다 .
- **절대로 진공청소기를 물 펌프로 사용해서는 안됩니다.** 진공청소기는 공기와 수분 혼합물을 흡입하는데에만 사용해야 합니다 .
- **진공청소기에 보수 정비작업을 하기 전에 반드시 콘센트에서 전원 플러그를 빼 놓으십시오 .**

참고 : 습식 흡입을 하기 전에 먼지 백 **16** 을 빼고 콘테이너 **9** 를 비우십시오 .

진공청소기에는 수평 센서 **19** 가 있습니다 . 최대 충입 높이에 달하게 되면 진공청소기의 작동이 멈춥니다 . 이 경우 작동모드 선택 스위치 **4** 를 **off** 위치로 두십시오 .

흡입작업을 하고나서 곰팡이가 생기는 것을 방지하기 위해 접이식 필터 **17** 을 기기에서 빼내어 완전히 건조시키거나 혹은 진공청소기 뚜껑 **3** 을 연 상태로 건조시키십시오 .

사용 가능 분야

진공청소기는 다음의 소재를 흡입하는데 적당합니다 :

– 일반 분진 극한값이 3 mg/m^3 이하인 미세 분진
– 수산화알루미늄을 함유한 광물성 소재 분진
– 그래파이트 (흑연) 분진
– 알루미늄 분진 *
– 종이 분진 *
– 그을음 분진 *
– 파우더 페인트 분진 *
– 폴리우레탄 분진 *
– 에폭시 수지를 기초로 한 GFRP 분진, 제조사의 안전에 관한 정보자료 참조 *
– 에폭시 수지를 기초로 한 CFP 분진 , 제조사의 안전에 관한 정보자료 참조 *

* ATEX- 제품규정 94/9/EG 와 ATEX 사용규정 1999/92/EG 에 따라 22 구역에 사용되지 않은 경우

보수 정비 및 서비스

보수 정비 및 유지

▶ **진공청소기에 보수 정비작업을 하기 전에 반드시 콘센트에서 전원 플러그를 빼 놓으십시오 .**

▶ **안전하고 올바른 작업을 위하여 진공청소기와 그 환기구를 항상 깨끗이 유지하십시오 .**

연결 코드를 교환해야 할 경우 안전을 기하기 위해 보쉬사나 보쉬 지정 전동공구 서비스 센터에 맡겨야 합니다 .

세심한 제작과 검사 과정에도 불구하고 진공청소기가 불량한 경우가 있다면 보쉬 지정 전동공구 고객 서비스 센터에 맡겨 수리를 의뢰하십시오 .

문의 사항이 있거나 스페어 부품을 주문할 때 반드시 전동공구의 타입 표시판에 적힌 10 자리의 제품 번호를 알려 주십시오 .

접이식 필터 탈착하기 / 교환하기 (그림 C 참조)

손상된 접이식 필터 **17** 은 즉시 교환해 주십시오 .

– 동전 등을 사용하여 잠금장치 **6** 을 1/4 정도 화살표 방향으로 돌린 다음 , 잠금장치를 누릅니다 .
– 진공청소기 뚜껑 **3** 을 열어 올리고 , 접이식 필터 **17** 의 돌출 부분을 잡고 위쪽으로 빼십시오 .
– 접이식 필터 **17** 을 닦아 줍니다 .
– 새로운 혹은 세척한 접이식 필터 **17** 을 끼우고 제대로 맞는지 확인해 보십시오 .
– 진공청소기 뚜껑 **3** 을 다시 내립니다 . 위에서 가볍게 누르면 잠금장치 **6** 이 다시 잠깁니다 .

콘테이너

때때로 콘테이너 **9** 를 시중에서 판매하는 긁힘 방지용 세척제를 사용하여 닦은 후에 잘 말리십시오 .

모터 보호 필터 (그림 C 참조)

모터 보호 필터 **18** 은 따로 보수 정비할 필요가 없습니다 . 가끔 모터 보호 필터를 꺼내 흐르는 물에 헹구어 주십시오 . 모터 보호 필터를 다시 사용하기 전에 완전히 건조시켜야 합니다 .

수평

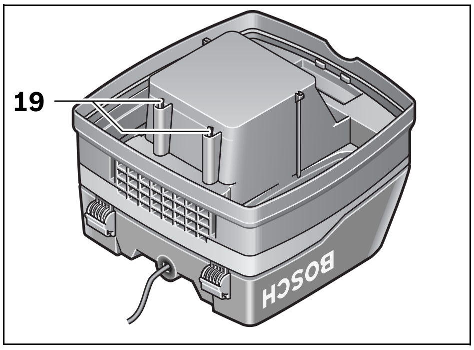

가끔 수평 **19** 를 닦아 주십시오 .

잠금쇠 **11** 을 열고 진공청소기 뚜껑 **3** 을 빼십시오 .

수평 **19** 를 마른 천으로 닦아 주십시오 .

진공청소기 뚜껑 **3** 을 다시 끼우고 잠금쇠 **11** 을 잡급니다 .

고장 시 확인 사항

흡입 성능이 부족한 경우 다음 사항을 확인해 보십시오 :

- 진공청소기의 뚜껑 **3** 이 제대로 끼워져 있습니까 ?
- 호스 시스템이 막히지 않았습니까 ?
- 흡입관이 제대로 꽉 조여 있습니까 ?
- 콘테이너 **9** 가 가득 차 있지 않습니까 ?
- 먼지 백 **16** 이 가득 차 있지 않습니까 ?
- 접이식 필터 **17** 에 먼지가 쌓여 있지 않습니까 ?

정기적으로 콘테이너를 비워주면 최상의 흡입 성능을 보장할 수 있습니다 .

그래도 흡입 성능이 개선되지 않으면 진공청소기를 고객 서비스 센터에 보내야 합니다 .

AS 센터 및 고객 상담

AS 센터에서는 귀하 제품의 수리 및 보수정비 , 그리고 부품에 관한 문의를 받고 있습니다 . 제품의 분해도 및 부품에 관한 정보는 다음의 주소에서도 보실 수 있습니다 :
www.bosch-pt.com
보쉬 AS 센터 팀은 제품과 액세서리의 구매 , 사용법 및 설정에 관해 상담해 드립니다 .

한국로버트보쉬기전주식회사

Robert Bosch Korea Mechanics and Electronics Ltd.

전동공구 사업부

경기도 용인시 기흥구 보정동 298 번지
전화 : +82 31 270 – 4143/4148/4620
팩스 : +82 31 270 – 4144

고객지원본부

전화 : +82 31 270 – 4680/4681/4682
팩스 : +82 31 270 – 4686
E-Mail: Bosch-pt.hotline@kr.bosch.com
Internet: www.bosch.co.kr

처리

진공청소기와 액세서리 및 포장 등은 환경 친화적인 방법으로 재생할 수 있도록 분류하십시오 .

위 사항은 사전 예고 없이 변경될 수도 있습니다 .

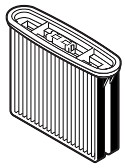

2 x 2 607 432 017

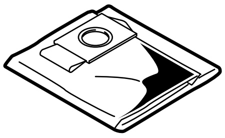

5 x 2 605 411 163

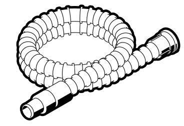

2 609 390 392 (Ø 35 mm, 3 m)
2 609 390 393 (Ø 35 mm, 5 m)

2 600 793 009 (Ø 19 mm, 3 m)
1 610 793 002 (Ø 19 mm, 5 m)

2 607 002 163 (Ø 35 mm, 3 m)
2 607 002 164 (Ø 35 mm, 5 m)

2 607 002 161 (Ø 19 mm, 3 m)
2 607 002 162 (Ø 19 mm, 5 m)

OBJ_BUCH-943-001.book Page 28 Wednesday, March 11, 2009 11:37 AM

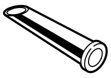
1 609 201 229

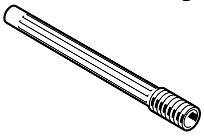
2 607 000 162

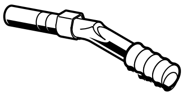
2 607 000 164

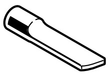
2 607 000 165

2 607 000 170

2 607 000 168

2 607 000 166

1 609 390 481

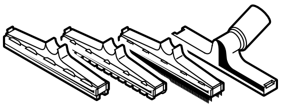
1 609 390 478

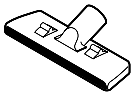
1 609 201 230

1 600 499 005